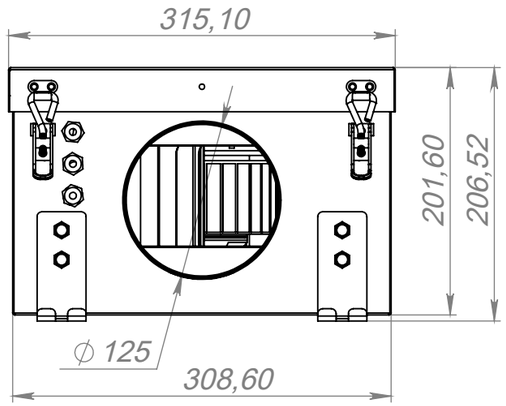

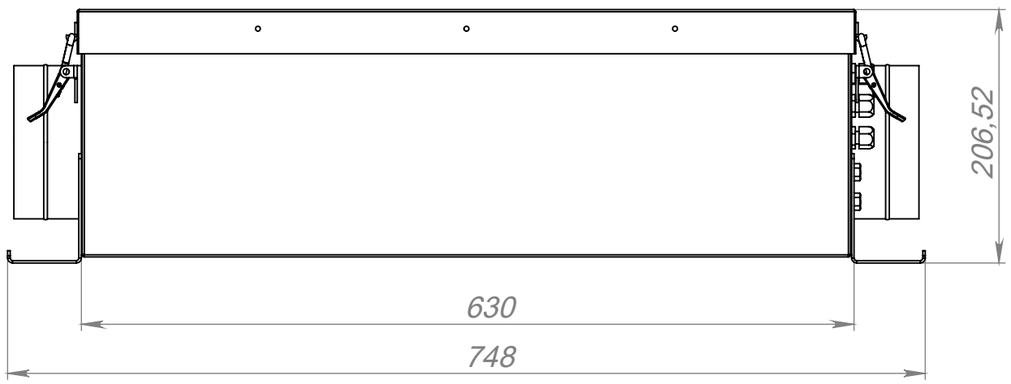

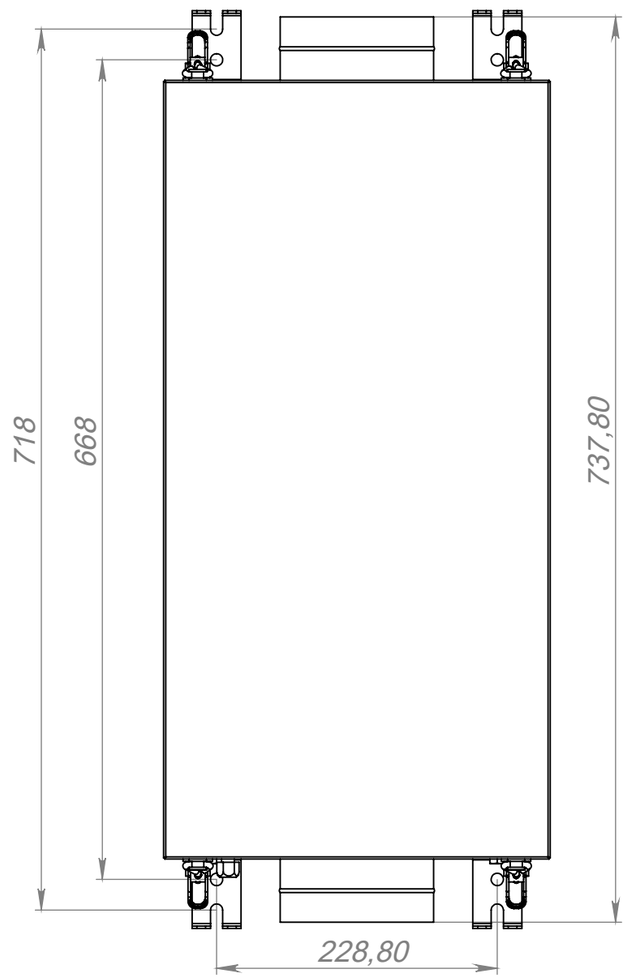

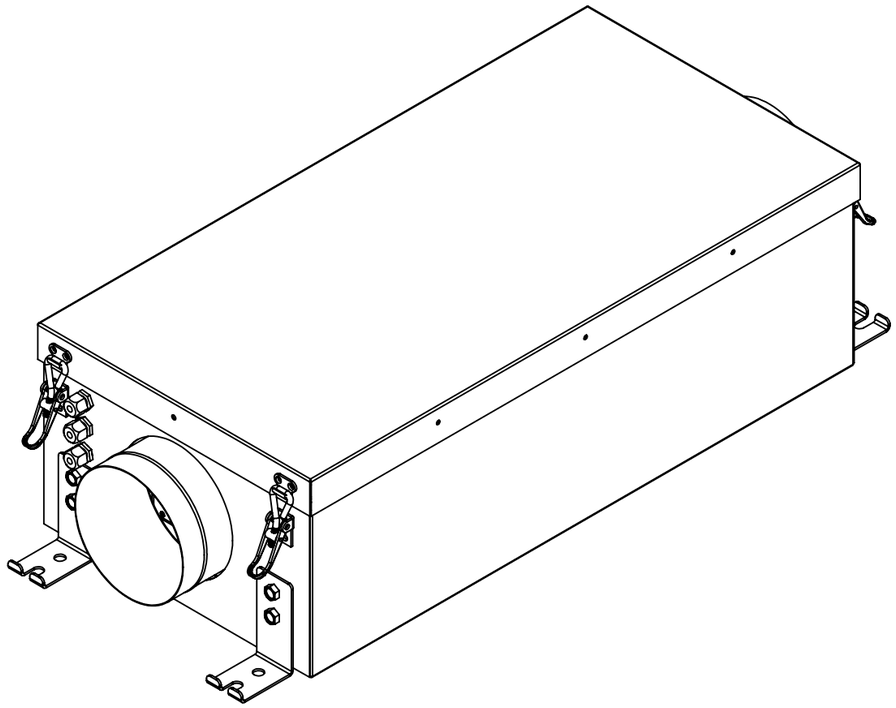

ПО УМОЛЧАНИЮ: РАЗМЕРЫ В МИЛЛИМЕТРАХ ШЕРОХОВАТОСТЬ: ДОПУСКИ: ЛИНЕЙНЫЕ: УГЛОВЫЕ:	ОБРАБОТКА:			СГЛАДИТЬ ЗАУСЕНЦЫ И ОСТРЫЕ КРОМКИ	НЕ МАСШТАБИРОВАТЬ ЧЕРТЕЖ	РЕДАКЦИЯ
	ИМЯ	ПОДПИСЬ	ДАТА		НАЗВАНИЕ: ООО МИНИБОКС	
Разраб						
Пров.						
Утв.						
Маш.						
Т.контр				МАТЕРИАЛ:	ЧЕРТЕЖ №: Сборка Минибокс E 300 KB mini	А3
				МАССА:	МАСШТАБ:1:5	ЛИСТ 1 ИЗ 1